ariva
flexibel. persönlich. erbauend.

Ariva GmbH
Unterholz 1c
3380 Wangen an der Aare

info@ariva.ch | 032 511 00 50
www.ariva.ch

Rechnung 109275

Belegdatum	13. Dezember 2021	Auftraggeber Kontakt	Hans Schallenberger
Verkäufer	Fabien Gabetto	Ihre Referenz	
Auftragsnummer	006938	Rech. an Deb.-Nr.	D16160
		Zahlungsbedingungen	14 Tage

Marke	VW	**Chassis Nr.**	WV2ZZZ7HZKH138297	**Km aktuell**	15490
Modell	T6	**Kennzeichen**	AG 16 1 860	**Fahrzeug ID**	

Nr.	Beschreibung	Menge		Preis	Total
1050906260 T6	VB FullAir 2C HA VW T6 2010-> Vollluftfederung für die Hinterachse Für Fahrzeugtyp: VW T5 / T6 / T6.1 ab Modelljahr 2010 - Fahrzeug ohne adaptives Fahrwerk (DCC) ab Werk (Werkscode 1BL/1BQ) - Klemmleiste Werkscode UF1/IS1 vorhanden Ansonsten entstehen Mehrkosten Funktionen: - Automatischer Höhenausgleich Beladungsunabhängig - Auf/Absenken des Hecks Nutzen: - Erhöhung Fahrkomfort, Stabilität und Sicherheit - Geeignet für Auflastung Gesamtgewicht Lieferumfang: Einbaukit mit Kompressor, Luftbälgen sowie Haltekonsolen, Kabelgebundenes Bedienteil Garantie: 3 Jahre oder 100'000km ab Montage	1	Kit	3'042.00	3'042.00
1050906260 T6 - A	Montageaufwand	1	Stk.	1'032.00	1'032.00
P-7073/19	DTC Gutachten Auflastung Vollluftfederung VW T5/T6 Auflastung auf folgende Gewichte: Vorderachse: unverändert Hinterachse: unverändert gesamtgewicht: max (neu) 3195kg	1	Stk.	500.00	500.00

bez. 17.12.21

1052250513	VB Emergency inflation valves 2C *Notventilsatz zur Befüllung der Luftbälge bei Störungen / Ausfall der Volluftfederung mittels externen Kompressors/Luftpumpe oder an Tankstelle*	1	Kit	108.15		108.15
1052250513 - A	Montageaufwand	1	Stk.	258.00		258.00
A 42-00062	Anhängertraverse 3.5t. für VW T6 Kasten / Bus inkl. Montage Ohne DTC-Bestätigung	1	Kit	1'950.00		1'950.00
KK 370	Flanschkugel 83x56 M10, D-Wert 27.5 Stützlast 300kg Höhe: -19mm* Länge: 105mm *Kugelmitte höher als oberstes Befestigungsloch	1	Stk.	131.00		131.00
P-7679/20	DTC Gutachten AHL 3500kg VW T6 Kastenwagen Anforderungen: Front oder Allradantrieb Getriebe Mechanisch oder Automatik Antriebskoeffizient min. 1232 Berechnung: Rubrik 18 x Rubrik 29 der CH-Typengenehmigung (=Getriebe /i-A/Zuordnung x max.Motordrehmoment) Anhängelast Neu: 3500kg Gesamtzuggewicht Neu: max. 6400kg Stützlast max. 160kg Wichtig: Abstand von Radmitte Hinterachse bis Kugel- bzw. Bolzenmitte (parallel zur Längsachse gemessen) max. 1300mm +/-2% (Mess-und Fertigungstoleranz) Inkl. Herstellerschild Ariva	1	Stk.	750.00		750.00
000006	MFK Grundgebühr PKW Beinhaltet Prüfgebühren der MFK sowie den Aufwand von Ariva GmbH Ist der Tankinhalt zu niederig entstehen Mehrkosten für Treibstoff.	1	Stk.	400.00		400.00
000007	MFK Zusatzeinheit Zusätzlich benötigte Einheit für weiteres DTC oder Auflastung mit Tragkraftnachweis von Alufelgen	1	Stk.	100.00	-100%	0.00
				Total ohne MwSt.		**8'171.15**
				7.7% MWST		**629.18**
				Rundungsdifferenz		**0.02**
				Total CHF		**8'800.35**

CH-2537 Vauffelin / Biel
Telefon 032 / 321 66 00
www.dtc-ag.ch

Dynamic Test Center AG
Centrum für Dynamische Tests AG
Centre de Tests Dynamiques SA

Bestätigung

Nr. P-7679/20

Handelsbezeichnung.....	VW T5 *(alle Varianten)*					VW T6 *(alle Varianten)*			
Typ.....	7HC, 7J0, 7JO, 7HM, 7HMA, 7HK, 7HMA, 7HCA, 7HCKX0								
TG-Nr.....	1VD1xx	1VD2xx	1VD4xx	2VB6xx	3VD3xx	3VD4xx	3VD5xx	3VD6xx	3VE2xx
EG-Nr	***oder***	e1*2007/46-x/x*0130, e1*70/156-x/x*0218, e1*2001/116-x/x*0218 e1*70/156-x/x*0220, e1*2001/116-x/x*0220, e1*2007/46-x/x*0281 e1*70/156-x/x*0286, e1*70/156-x/x*0289, e1*2001/116-x/x*0289							
Typenschein-Nr. X.....	*auch zulässig für Modelle ohne CH-Typengenehmigung (Selbst- und Direktimporte)*								
Karosserieform	Limousine, Stationswagen, Kasten, Brücke, Fahrgestell, Wohnwagen								
Antriebsart	Front- und Allradantrieb								
Getriebeart	mechanisch und automatisch								
Antriebskoeffizient	≥ 1232								
Erläuterungen:	***Antriebskoeffizient*** = *Motordrehmoment max. x Getriebe/i-A/Zuordnung* max. Motordrehmoment gemäss Rubrik 29 CH-Typengenehmigung Achsübersetzung gemäss Rubrik 18 CH-Typengenehmigung								
Achsabstand.....	3000 mm bis 3400 mm								
VIN-Code	W V 2 Z Z Z 7 H Z K H 1 3 8 2 9 7								
Änderungsbezeichnung.....	Anheben der Anhängelast auf max. 3'500 kg								
Änderungstyp	Erhöhung der Anhängelast (A7b)								

x = Platzhalter für Nummern

Bauteilhersteller..... : Ariva GmbH Fahrzeugtechnik, 3380 Wangen a/A

Umbaufirma..... : **Ariva GmbH Fahrzeugtechnik, 3380 Wangen a/A**

Umbauteile ..... :

Verstärkungen Chassis-Holmen und Fahrzeugunterboden im Heckbreich

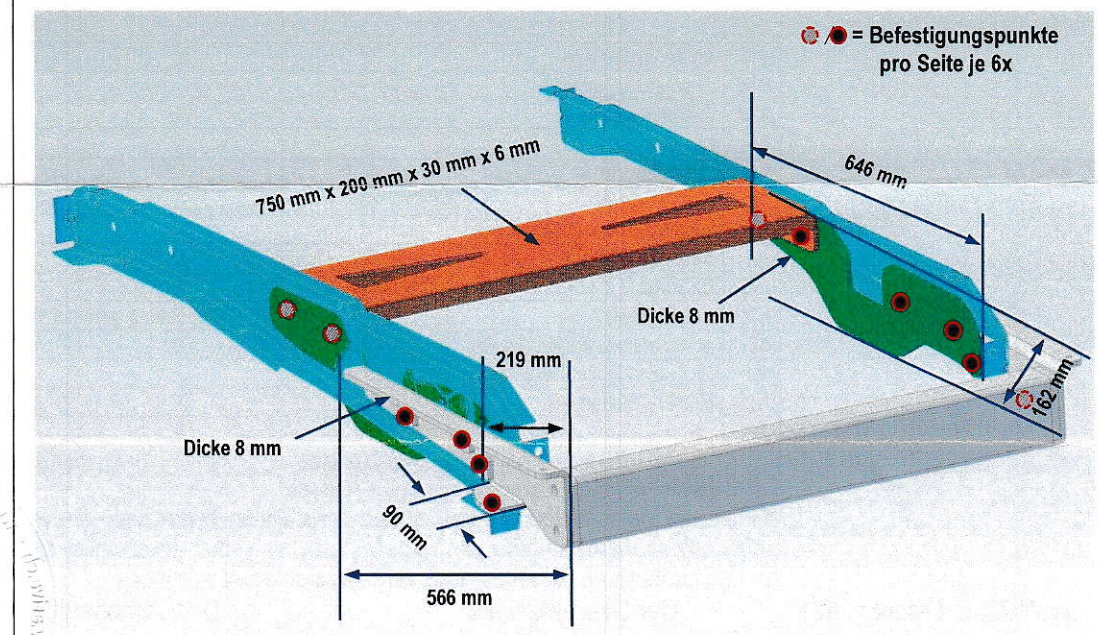

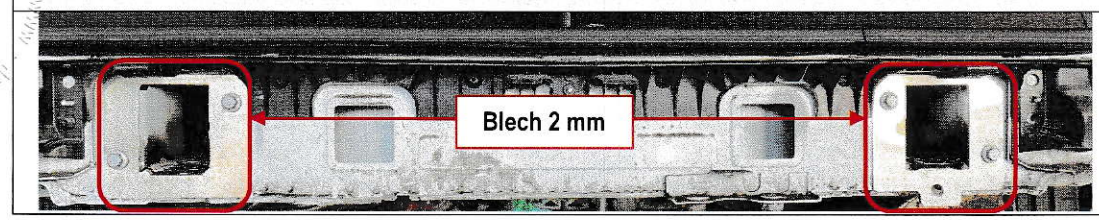

Notwendige Anpassungen .: Der verwendete Traverse und die Anhängerkupplung müssen mindestens für die neue Anhängelast bzw. für einen entsprechenden D-Wert ausgelegt sein. Für diese Teile gelten die Anforderungen gemäss Art. 91 VTS.

Garantiemassen ..... : Im Zusammenhang mit dem oben beschriebenen Zugfahrzeug sind folgende Anhänger-Konfigurationen zulässig:

Anhängertyp	Anhängelast		Gesamtzugmasse	Stützlast	Zulässige Fahrgeschwindigkeit
	gebremst	ungebremst			
Normalanhänger	max. 3'500 kg	max. 750 kg	max. 6'400 kg	---	max. 100 km/h
Zentralachsanhänger				max. 160 kg	

Ausladung der Anhängerkupplung ..... : Abstand von Radmitte Hinterachse bis Kugel- bzw. Bolzenmitte (parallel zur Längsachse gemessen)
max. 1'300 mm ± 2 % (Mess- und Fertigungstoleranz)

Gegenstand ..... : Es wird bescheinigt, dass die Untersuchungen, welche im Rahmen der DTC-Prüfaufträge Nr. 115FKU037, 116SRM059, aSi-18-1358/1651, aSi-19-0389/0575/0725/1333, aSi-20-1040/1232/1278, aSi-20-1138 (A),

Prüfungsbericht
Rapport d'expertise
Rapporto di perizia

Form. 13.20 B

WPB VII
IRE VII
IRP VII

2001

01 – 06 Name, Vorname / PLZ Standort / PLZ Wohnort Nom, prénoms / NPA Lieu de stationnement / NPA Lieu de domicile Cognome, nomi / NPA Luogo di stazion. / NPA Luogo di domicilio		15 Schild / Plaque / Targa		☐ Ws / bc / bi ☐ Br / br / ma ☐ Bl / bl / ce ☐ Sw / no / ne ☐ Gr / ve / ve ☐ Ge / ja / gi	
		17 Bes. Verwendung / Usage spécial / Uso speciale			17a Code
		19 Art des Fahrzeugs / Genre du véhicule / Genere del veicolo			20 Code
		21 Marke und Typ / Marque et type / Marca e tipo	VW T6 Cal. Beach 4M		20a Fz-Kl / Cl vhc / Cl-veic
07 Geburtsdatum / Date de naissance / Data di nascita	08 Heimatstaat / Pays d'origine / Paese d'origine	23 Fahrgestell-Nr. / N° châssis / Telaio n°	WV2ZZZ7HZKH138297		
09 Versicherung / Assurance / Assicurazione		25 Karosserie / Carrosserie / Carrozzeria			22 Code
13 Kantonale Vermerke / 14 Verfügungen der Behörde	Annotations cantonales / Décisions de l'autorité	Annotazioni cantonali / Decisioni dell'autorità	26 Farbe / Couleur / Colore		
234, 990, 991, 900			27 Plätze: Total / Places: Total / Posti: Totale	(vorne) (avant) (anteriore)	30 Leergewicht / Poids à vide / Peso a vuoto kg
Siehe Beiblatt			18 Stammnummer / N° matricule / N° di matricola	222931605	32 Nutz-/Sattellast / Charge utile/sellette / Carico utile/sella kg
			24 Typengenehmigung / Réception par type / Approvazione d. tipo	M	33 Gesamtgewicht / Poids total / Peso totale kg 3200
			37 Hubraum / Cylindrée / Cilindrata cm³		35 Gewicht des Zuges / Poids de l'ensemble / Peso del convoglio kg 6400
			76 Leistung / Puissance / Potenza kW		31 Anhängelast / Chg. remorquable / Carico rimorchiato kg 3500
			78 kW/kg Leergewicht / poids à vide / peso a vuoto		55 Dachlast / Charge de toit / Carico sul tetto kg
			36 1. Inverkehrsetzung / 1re mise en circulation / 1a messa in circol.		72 Emissionscode / Code d'émission / Codice emissioni

40 Ladekran / Grue de chg. / Gru di carico ☐	41 Hebebühne / Plate-forme élév. / Piattaforma elev. ☐	42 Seilwinde/Spill / Treuil/Cabestan / Argano/Molinello ☐	50 Länge / Longeur / Lunghezza	51 Breite / Largeur / Larghezza	52 Höhe / Hauteur / Altezza	53 Achsabstand / Empattement / Passo	
44 Tank: Kammern / Liter / Citerne: compart. / litres / Cisterna: compartimenti / litri		43 Anhängevorr. / Disp. d'attelage / Disp. agganc. ☐	56 Spur / Voie / Carregg. vorn / avant / ant.	hinten / arrière / post.	57 Überh. vorne / Porte-à-f. AV / Sbalzo ant.	58 Überh. hint. / Por.-à-f. AR / Sbalzo post.	
45 SDR/ADR Kl.u. Ziff. / SDR/ADR cl./chi. / SDR/ADR cl. cifra		47 Anzahl Türen / Nombre portes / Numero porte	48 Fahrtschreiber / Restwegschreiber / Tachygraphe / Enregistreur de fin de parc. / Odocronografo / Registratore di fine perc.		49 LSVA- OBU / RPLP-OBU / TTPCP-OBU		
46 Tank-Prüfnummer / N° d'attestat. de cit. / Cist.: n° di contr.		60 Getriebeart / Gänge / Genre trm./vit. / Genere trasm./marce	61 Antrieb / Entraînement / Trazione	62 Höchstgeschwindigkeit / Vitesse maximale / Velocità massima (km/h)		63 Treibstoff / Carburant / Carburante	
64 Motorkennzeichen / Signe d'ident. mot. / Contrassegno mot.	65 Nennleistungsdrehzahl / Régime nominal / Regime a potenza nominale /min.	66 Zyl. / Cyl. / Cil.	67 Geräusch / Niv. sonore / Rumore dB(A)	/min	☐ Vorbeifahrt/passage/in marcia ☐ 7-Meter/7- mètres/7-metri		
68 Betriebsbremse / Frein de service / Freno di servizio		ABS ☐	69 Hilfsbremse / Frein auxiliaire / Freno ausiliario				
70 Feststellbremse / Frein de stationnement / Freno di stazionamento		71 Bremse für Anh. / Frein pour rem. / Freno per rim.	E ☐ CH ☐	73 Dauerbremse/Zusatzbremse / Ralentisseur/Frein compl. / Rallentatore/Freno compl.			

	Total	≈ ☐ ↔ ☐ ⇑ ☐	≈ ☐ ↔ ☐ ⇑ ☐	≈ ☐ ↔ ☐ ⇑ ☐	≈ ☐ ↔ ☐ ⇑ ☐
81 Achsen / Anzahl / Essieux / Nombre / Assi / Numero					
82 Garantie / Garantie / Garanzia — Tech. zul. Höchstgewicht / Poids max. tech. autorisé / Peso tecn. Max ammesso					
83 Leergewicht / Poids à vide / Peso a vuoto					
84 Zul. Achslast / Chg. par essieu autorisée / Peso per asse ammesso					
85 Reifen / Pneumatiques / Pneumatici — Anzahl / Marke / Typ / Nombre / marque / type / Numero / marca / tipo		☐ M+S	☐ M+S	☐ M+S	☐ M+S
86 Reifendimensionen und Geschwindigkeitsindex / Dimensions des pneumatiques et indice de vitesse / Dimensioni pneumatici e indice della velocità					
87 Tragfähigkeitsindex/Reifentragkraft / Indice de capacité de charge/Charge nominale pneus / Indice della capacità di carico/Portata max pneumatici					
88 Felgen (Material / Dimensionen / Marke) / Jantes (dimension / matériau / marque) / Cerchioni (dimensioni / materiale / tipo)					

90 Typengenehmigungsinhaber – Code / Code du titulaire réception par type / Codice del titolare dell'approvazione del tipo

91 Ort, Datum der Prüfung durch die Behörde / Lieu, date du contrôle par l'autorité / Luogo, data del controllo dall'autorità: Bellach, 10.12.2021

92 Obengenannte Angaben bestätigt:
Der Typengenehmigungsinhaber oder der Hersteller
Le soussigné confirme les indications ci-dessus:
Le titulaire de la réception par type ou le constructeur
Il sottoscritto conferma le indicazioni tecniche qui sopra:
Il titolare dell'approvazione del tipo o il costruttore

93 Stempel der Zulassungsbehörde und Unterschrift / Timbre de l'autorité d'immatriculation et signature / Bollo dell'autorità di immatricolazione e firma

Motorfahrzeug-Kontrolle

Mischler Stephan

KANTON solothurn

Motorfahrzeugkontrolle

Gurzelenstrasse 3
Bellach
Telefon 032 627 66 66

Auftrags-Nr.	20211119094816317
Kunden-Nr.	534772
Prüfungsgrund	Technische Änderung
Kontrollschild	AG 161860
Fahrzeug	Personenwagen
Marke und Typ	VW T6 Cal. Beach 4M
Stamm-Nr.	222.931.605
Fahrgestell-Nr.	WV2 ZZZ 7HZ KH1 382 97
TG- / TS-Nr.	1VH311
1. Inv.	25.06.2019
Kilometerstand	15'514
Prüfungsergebnis	Bestanden
Zusatzprüfung	Technische Änderung 04
Experte	Mischler Stephan

Ariva GmbH
Vorstadt 46
3380 Wangen an der Aare

10.12.2021

Verfügungen zur Erfassung im Fahrzeugausweis

234	Anhängelast ungebremst: 750 kg Stützlast: 160 kg
990	Zusätzliches Herstellerschild an A-Säule links zwecks Erhöhung der Gewichte
991	Prüfstelle / Dokument Nr. / Änderung: DTC Nr.: P-7073/19 / Erhöhung des Garantiegewichtes DTC Nr.: P-7679/20 / Erhöhung der Anhängelast Nr.: / Nr.: / Nr.: / muss mitgeführt werden.
900	Leichtmetallräder Marke/Typ v.: FM W105 Marke/Typ h.: FM W105 Identifikationsnummer v: Identifikationsnummer h: Dimension v.: 7.5 Jx 17 ET 55 mm Dimension h.: 7.5 Jx 17 ET 55 mm Spur v.: 1624 mm Spur h.: 1629 mm Distanzscheiben Dicke v.: mm Distanzscheiben Dicke h.: mm Marke: Adapter Dicke v.: mm Adapter Dicke h.: mm Radbefestigung:

Motorfahrzeug-Kontrolle des Kts. Solothurn

Schalteröffnungszeiten: Montag bis Freitag 07:00 bis 16:00

mfk.so.ch

Die Motorfahrzeugkontrolle ist nach ISO 9001:2015 zertifiziert.

CH-2537 Vauffelin / Biel
Telefon 032 / 321 66 00
www.dtc-ag.ch

Dynamic Test Center AG
Centrum für Dynamische Tests AG
Centre de Tests Dynamiques SA

Bestätigung

Nr. P-7073/19

Handelsbezeichnung ..... :	VW T6 / VW T 6 4Motion
Typ ..... :	7HC, 7HMA, 7J0
EG-Nr. ..... :	e1*2007/46-x/x*0130, e1*70/156-x/x*0220, e1*70/156-x/x*0289
TG-Nr. X ..... :	***oder** auch zulässig für Modelle ohne CH- und/oder EG-Typengenehmigung (Selbstimporte/Direktimporte)*
Karosserieform ..... :	Limousine, Stationswagen, Kasten, Brücke, Fahrgestell, Wohnwagen
Antriebsart ..... :	Front- und Allradantrieb
Motorleistung ..... :	≥ 75 kW
ursprüngliches Garantiegewicht ..... :	Garantiegewicht (gemäss Rubrik 53 CH-Typengenehmigung)
	2800 kg bis 3200 kg
Bremsanlage ..... :	nur Fahrzeuge mit Bremsscheiben-Ø = ≥ 308 mm (Vorderachse) und **ABV**
Achsabstand ..... :	bis 3400 mm
VIN-Code ..... :	WV2ZZZ7H7KH138297
Änderungsbezeichnung ..... :	Erhöhung des Garantiegewichtes
Änderungstyp ..... :	Verwenden von nicht originalen Federelementen (A3a)

x = Platzhalter für Nummern

Bauteilhersteller ..... : VB Airsuspension B.V, Varsseveld-Holland

Umbaufirma ..... : **Ariva GmbH Fahrzeugtechnik, 3380 Wangen**

Umbauteile ..... :

		Vorderachse				Hinterachse		
Federung		**Federbein** VW-Originalfeder ***oder*** Eibach / Ariva-GmbH T5/T6-41-18 VA [4] ***oder*** **Luftfederung** Rollbalg VB 006203005x (beide Varianten)				**Luftfederung** Variante I Rollbalg VB 006203004x Balg-Ø = ca. 160 mm (Fahrzeug im Leerzustand)	***oder***	Variante II Doppelfaltenbalg mit Niveauregulierung Phoenix 2B07R Balg-Ø = 190 mm
Felgen	Hersteller bzw. ET-Nr.	Original VW: 7H0 601 027 C, 7H0 601 027 D	Original VW: 7H8 601 027, 7H8 601 027 A, C, D, 7LA 601 027 A	Original VW: 7E0 601 027 B, 7J5 601 027	Zubehörfelge[1] ***oder*** Originalfelge VW gemäss Typengenehmigung	Original VW: 7H0 601 027 C, 7H0 601 027 D, 7H8 601 027, 7H8 601 027 A,C,D, 7H8 601 027 A 091, 7H8 601 027 C 091, 7H8 601 027 D 091, 7LA 601 027 A	Original VW: 7E0 601 027 B, 7J5 601 027	Zubehörfelge[1] ***oder*** Originalfelge VW gemäss Typengenehmigung
	Dimension	6½ x 16	6½ x 16	7 x 17	6½ x 16 bis 10 x 20	6½ x 16	7 x 17	6½ x 16 bis 10 x 20
	Einpresstiefe	+51 mm ***oder*** [2]	+52 mm ***oder*** [2]	+55/+56 mm ***oder*** [2]	[2]	+51/+52 mm ***oder*** [2]	+55/+56 mm ***oder*** [2]	[2]
	Tragkraft	840 kg/850 kg	975 kg [3]	850 kg/950 kg	min. 805 kg	840 kg/850 kg/975 kg [3]	850 kg/950 kg	
Reifen	Dimension	gemäss ETRTO						
	Abrollumfang	gemäss CH-Typengenehmigung (± 8%)						
	Tragkraft	muss min. 50% der neuen Achsgarantie entsprechen						

[1] für diese Felge ist der Zulassungsstelle eine Eignungserklärung gemäss asa-Richtlinie 2a vorzulegen.
[2] Spurverbreiterungen bis einer Gesamteinpresstiefe ET +25 mm zulässig.
[3] in Abweichung zur teilweise eingeprägten Tragfähigkeit von 875 kg bzw. 885 kg (7H8 601 027, 7H8 601 027 A, C, D oder 7LA 601 027 A)
[4] Zusätzliche DTC-Bestätigung Nr. P-6106/17 erforderlich.

Vorderachse		Hinterachse	
Variante I	*Variante II*	*Variante I*	*Variante II*
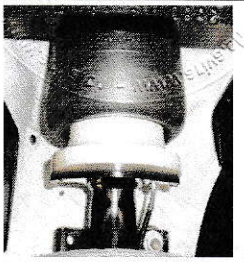	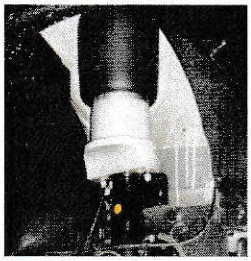	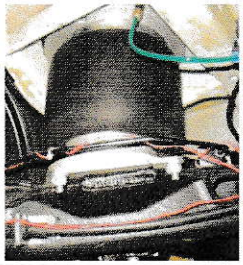	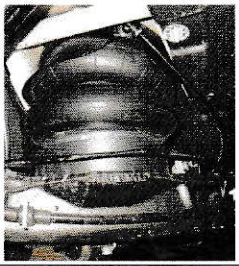

Garantiemassen ..... :

Achse 1	unverändert (gemäss Typengenehmigung) oder **max. 1'620 kg** (neu)
Achse 2	max. 1'950 kg (neu) entsprechend der Felgen-/Reifentragfähigkeit
Gesamtfahrzeug	**max. 3'500 kg** (neu)
Gesamtzugmasse	Unverändert
restliche Genehmigungsdaten	Unverändert

Gegenstand ..... : Es wird bescheinigt, dass die Untersuchungen und Beurteilung, die im Rahmen des DTC Prüfauftrages Nr. 115FKU022, 115BAR081, 115FKU066, aSi-15-1025, aSi-15-1138, aSi-16-0367/1151/1414/1527,

KANTON solothurn

Motorfahrzeugkontrolle

Gurzelenstrasse 3
Bellach
Telefon 032 627 66 66

Auftrags-Nr.	20211119094816317
Kunden-Nr.	534772
Prüfungsgrund	Technische Änderung
Kontrollschild	AG 161860
Fahrzeug	Personenwagen
Marke/Typ	VW T6 Cal. Beach 4M
Stamm-Nr.	222.931.605
Fahrgestell-Nr.	WV2 ZZZ 7HZ KH1 382 97
TG- / TS-Nr.	1VH311
1. Inv.	25.06.2019
Km-Stand	15'514
Prüfungsergebnis	Bestanden
Zusatzprüfung	Technische Änderung 04
Experte	Mischler Stephan

Ariva GmbH
Vorstadt 46
3380 Wangen an der Aare

10.12.2021

Prüfungsbescheid vom 10. Dezember 2021, 10:15 Uhr

Sehr geehrte Damen und Herren

Ihr Fahrzeug wurde geprüft und für in Ordnung befunden. Nachstehend finden Sie die mit ☐ aufgeführten Festhaltungen.
Wir wünschen Ihnen gute Fahrt.

Ihre Motorfahrzeugkontrolle Solothurn

Motorfahrzeug-Kontrolle des Kts. Solothurn

Schalteröffnungszeiten: Montag bis Freitag 07:00 bis 16:00

mfk.so.ch

Die Motorfahrzeugkontrolle ist nach ISO 9001:2015 zertifiziert.

SIS 0092

Fahrzeug-Registrierungsbericht

Das unten genannte Fahrzeug mit VB-Luftfederung wurde programmiert.

Fahrzeuginformationen:	
Fahrgestellnummer:	WV2ZZZ7HZKH138297
Marke:	VOLKSWAGEN
Modell:	TRANSPORTER T6
Ausführung:	Kastenwagen
Anwendung:	PKW
Kennzeichen:	222.931.605
Fahrzeugreferenz:	6938
Kilometerstand:	15490
Software-Auswahlfeld:	
VB-FullAir-Satz:	211743-00042-840
Aktiv-Dämpfersatz-Nummer:	-
Programminformationen:	
VB-ASCU-ID:	0000009211012160
VB-Artikelnummer:	0080906211
Revision:	0
Unternehmensinformationen:	
Datum:	2021-12-09
Uhrzeit:	10:00:37
Firmenname:	Ariva Gmbh Fahrzeugtechnik
Anwender:	Jochen Schwarz
E-Mail-Adresse Betreiber:	jochen.schwarz@ariva.ch
Telefonnummer:	+41325110058

Copyright © 2021 VB-Airsuspension

amag Automobil- und Motoren AG, Alte Steinhauserstrasse 12+16, 6330 Cham
Tel-Nr. +41-44 846 11 11 / Fax-Nr. +41-44 846 12 39

EIGNUNGSERKLÄRUNG FÜR RÄDER
DÉCLARATION DE CONFORMITÉ DES ROUES
DICHIARAZIONE DI IDONEITÀ PER RUOTE

Hersteller Constructeur Fabbricante	**FONDMETAL S.p.A, I – 24050 Palosco**
Marke oder Kennzeichen Marque ou no d'immatriculation Marca o contrassegno	**FM**
Typ Type Tipo	**WI05 HL /Y5-A** **ZCH 671 721V**
Dimension vo./Dimension av./Dimensione ant. / ET	**7.5J x 17" / 55 mm**
Dimension hi./Dimension arr./Dimensione post. / ET	**7.5J x 17" / 55 mm**

Bestätigte Traglast 975 kg nach ECE R124 Vorgaben

Zulässig für folgende Fahrzeugmarken und –typen
Autorisées pour les marques et types de véhicules suivants
Autorizzato per le marche e i tipi di autoveicoli seguenti

VW T6 2015- / Typ 7J/7H

Die Richtigkeit obiger Angaben bestätigt der Unterzeichnete in der Eigenschaft als Hersteller der Felgen / Fahrzeughersteller / Importeur der Felgen (welcher im Besitz der original unterzeichneten Eignungserklärung des Felgenherstellers und/oder des Fahrzeugherstellers ist).

Le soussigné confirme l'exactitude des déclarations susmentionnées en tant que fabricant de jantes / constructeur de véhicules / importateur de jantes (il est en possession de l'original signé de la déclaration de conformité des roues du fabricant de jantes et/ou du constructeur de véhicules).

Il sottoscritto conferma l'esattezza dei dati sopracitati, nella sua qualità di fabbricante dei cerchioni / fabbricante di autoveicoli / importatore dei cerchioni (ed è in possesso della dichiarazione originale sottoscritta del fabbricante di cerchioni e/o del fabbricante di autoveicoli).

Cham, 18.02.2020 / obuc

AMAG Automobil- und Motoren AG
Group Aftersales

i.A. Oliver Buchser

Reifen/Felgen